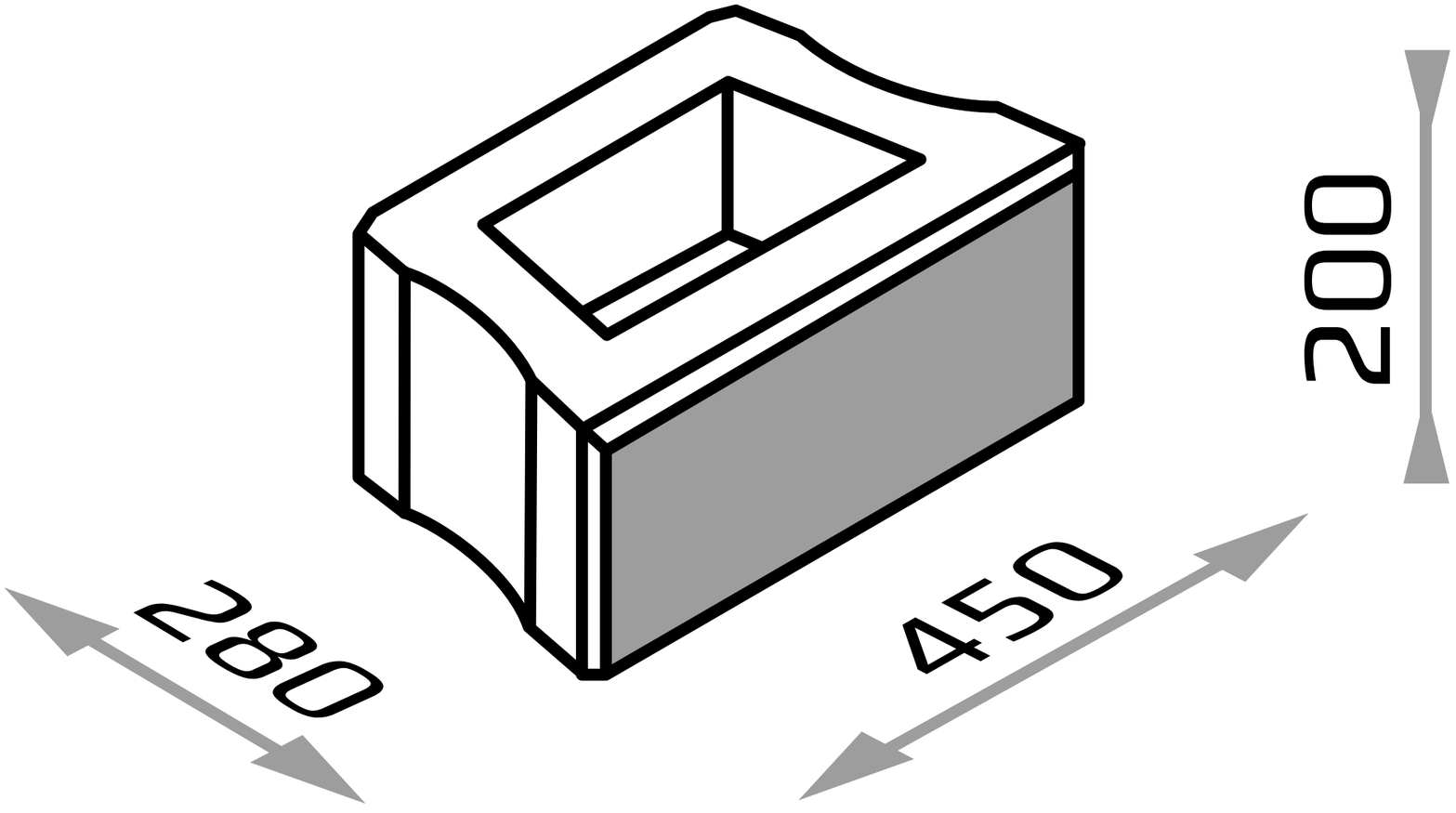
200
280
450