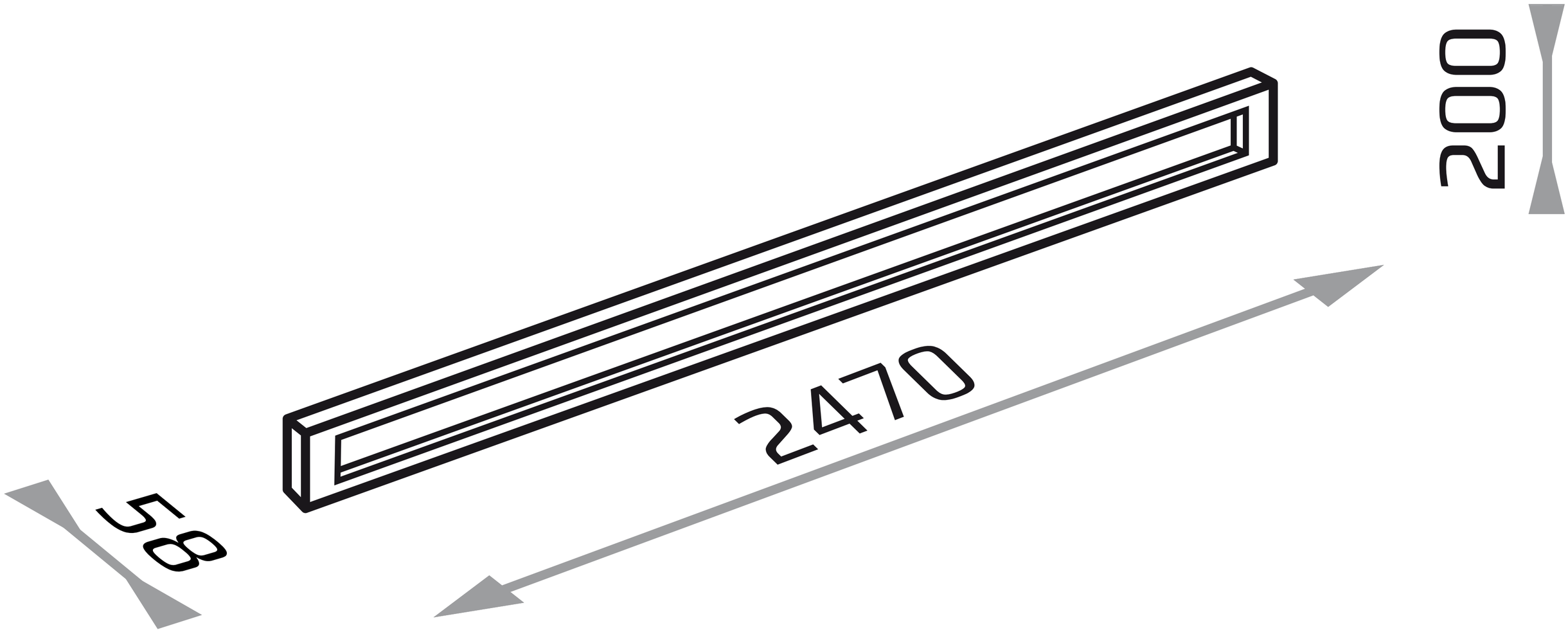
200
2470
58